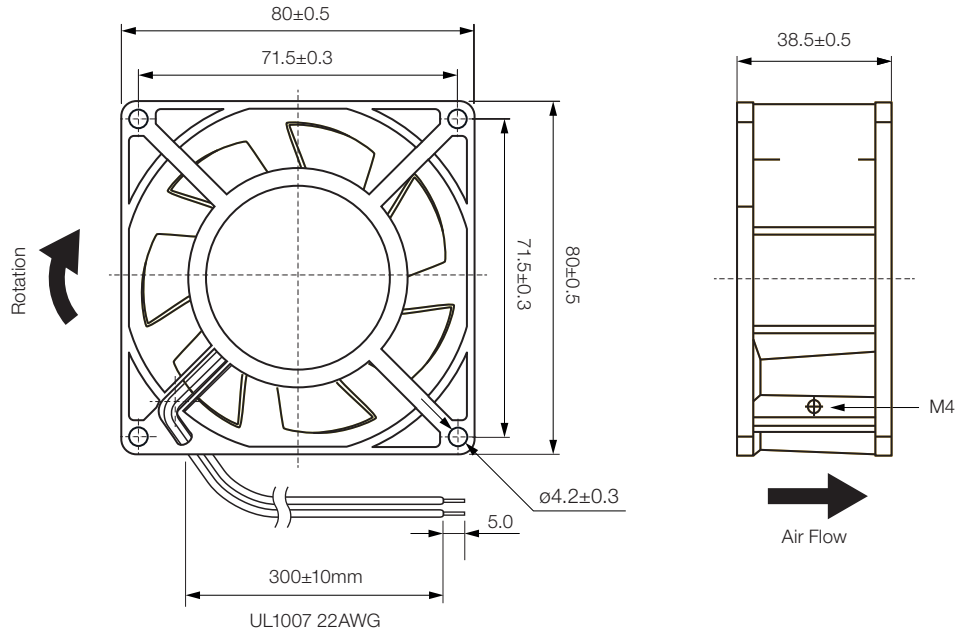

Units: mm

VENTILADOR AXIAL DE CORRIENTE ALTERNA AC		
Referencia	**VEN063**	
Tamaño	80x80x38mm	
Voltaje	230V AC	
Chasis	Aluminio	
Hélices	Termoplástico UL94V-0	
Soporte de giro	Rodamiento de bolas	
Conexión	Cables x 2	
Frecuencia	**50 Hz**	**60 Hz**
Consumo máximo	0,08 A/ 17 W	0,07 A / 15 W
Revoluciones	2400 rpm	2800 rpm
Caudal de aire	44 m^3/h	53 m^3/h
Nivel de ruido	31 dBA	35 dBA

Fabricante	00205	**Fecha:** 30/01/2022	**VEN063**
		CE RoHS COMPLIANT	KLA230AP080ABWH
			Electrónica Molgar